Nut Fitting

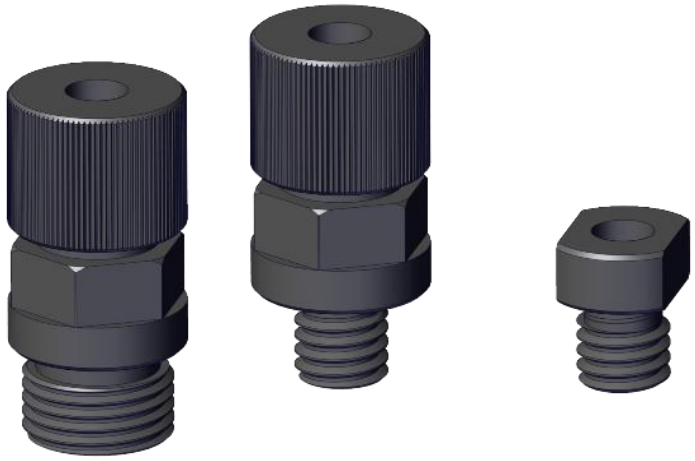

Описание

Nut Fitting - это специально разработанный фитинг для 3Dпринтеров. Данный фитинг надежно удерживает PTFEтрубку, при этом не изнашивает ее во время эксплуатации, а так же позволяет свободно вращать трубку, относительно корпуса фитинга. Так же, все представленные в каталоге фитинги являются сквозными, то есть PTFEтрубка может пройти через них свободно.

Принцип фиксации трубки – нарезка или накатка резьбы M4*0,5 на внешней стенке трубки. Нарезка резьбы осуществляется на специализированном станке, либо гайкой-наконечником, входящим в состав самого фитинга.

Данный вид фитингов не предназначен для герметизации PTFEтрубки с корпусом, поэтому не может применяться в пневмо и гидро системах.

Модельный ряд

Nut Fitting 1/8– Быстросъемный фитинг с трубной дюймовой резьбой G1/8’. Данная резьба применяется на большинстве радиаторов печатающих головок. (e3dV6, CR8, CR10)

Составные части фитинга:

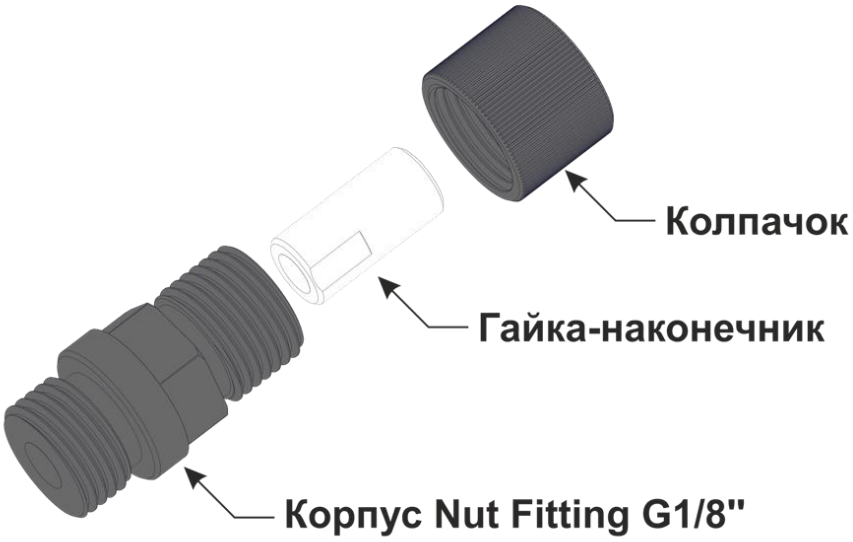

Справочные размеры:

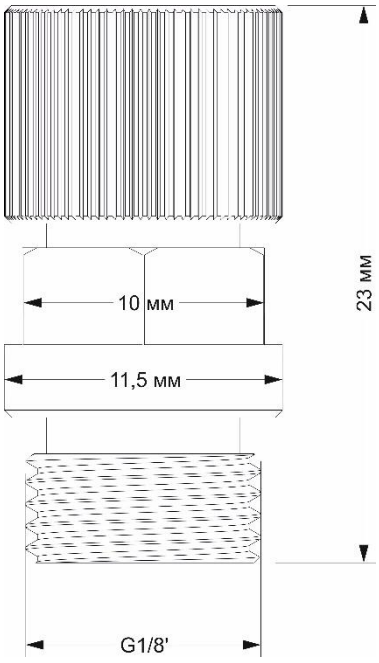

Nut Fitting M6– Быстросъемный фитинг с метрической резьбой М6. Данная резьба применяется на некоторых радиаторах, чаще – на механизмах подачи.

Составные части фитинга:

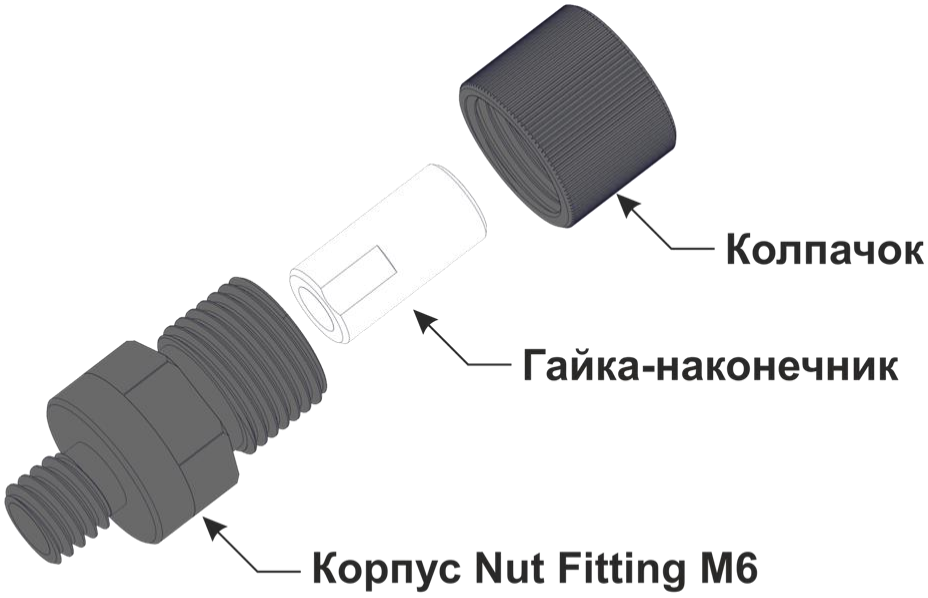

Справочные размеры:

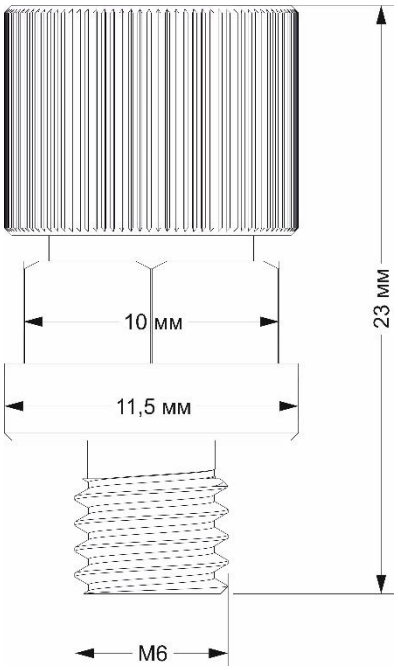

Nut Fitting M6-S – Статичный, не быстросъемный фитинг, состоящий из 1-го элемента. Данный вид фитинга подходит для узлов, которые не требуется часто разбирать. Он идеально подходит, например для механизмов подачи пластика (Feeder).

Справочные размеры:

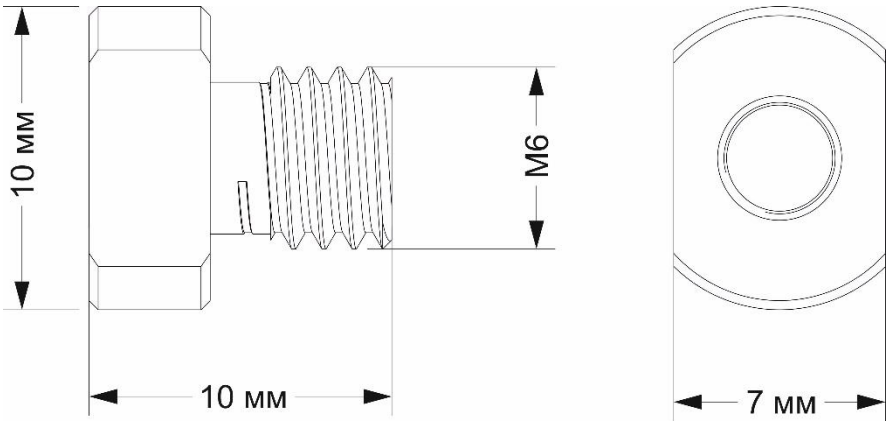

Способ монтажа

Принцип крепления трубки – нарезка на ее внешнем диаметре резьбы. Для самостоятельного монтажа, без специального станка для нарезания резьбы на PTFEтрубке, можно воспользоваться самой гайкой – наконечником. В фитинге **Nut Fitting M6-S**корпус фитинга сам является гайкой наконечником.
Во время монтажа делайте запас по длине трубки. Укоротить ее можно в любой момент.

1. Перед началом сборки, разберите фитинг и наденьте колпачок на трубку:

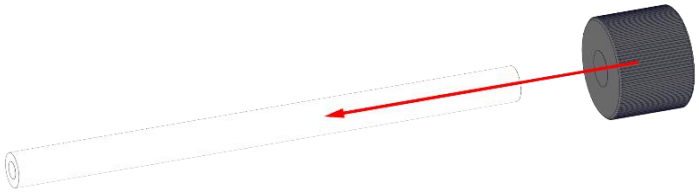

2. Далее начните накручивать гайку – наконечник на трубку. С одной из сторон гайки имеется заходное отверстие, что бы при трубка сцентрировалась.
   PTFE трубки иногда отличаются по толщине и твердости, и не всегда гайка легко накручивается на трубку. Что бы облегчить эту задачу, можно кончик трубки срезать под углом.

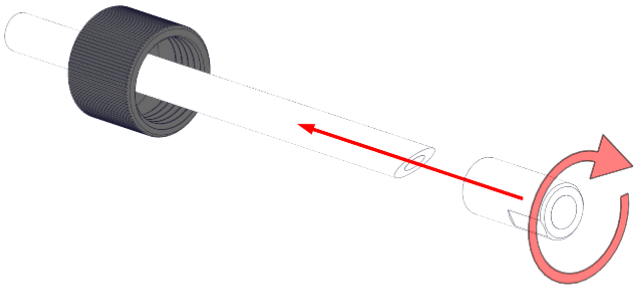

   На гайке – наконечнике имеются лыски, под ключ 5,5 мм, что бы удобней было ее накручивать. Большого усилия не требуется, гайка достаточно легко накатывает резьбу.

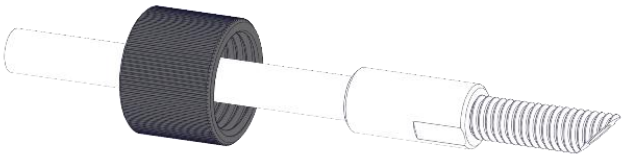

3. Накрутите гайку на то расстояния, какое вам необходимо, и отрежьте косой край трубки. При таком методе монтажа трубка неизбежно сжимается, и сужается внутренний канал. Поэтому следующим этапом возьмите сверло 2 мм, и расширьте канал трубку, что бы

пруток свободно проходил.

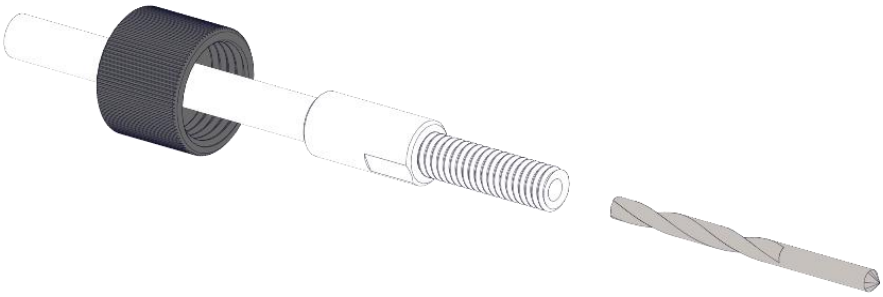
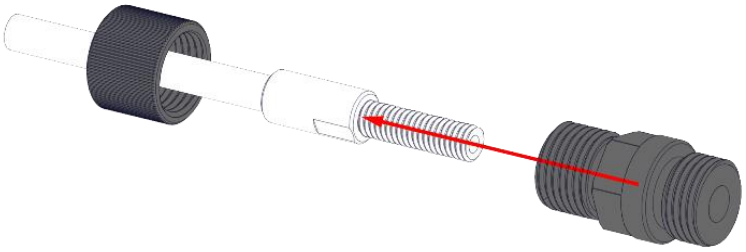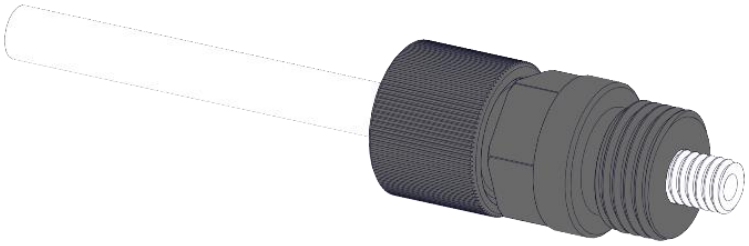
4. Далее наденьте корпус фитинга и накрутите колпачок.